

高性能一体式读写器

DE3108

DE3108 产品具有多协议兼容、读取速率快、多标签识读、工业级设计等优点，可广泛的应用于各种 RFID 系统中，典型的应用场合有：

物流和仓储管理：

物品流动与仓储管理及邮件、包裹、运输行李等流动管理；

智能停车场管理：

停车场的管理与收费自动化；

生产线管理：

生产工序定点的识别；

产品防伪检测：

利用标签内存储器写保护功能，对产品真伪进行鉴别；

其它领域：

在俱乐部管理、图书馆、学生学籍、消费管理、考勤管理、就餐管理、泳池管理等系统都得到了广泛的使用。



性能指标

型　　号	DE3108 高性能一体式读写器
尺　　寸	218*218*75mm
工作频率	902MHz～928MHz(865~868MHz 可选)
支持协议	支持 ISO18000-6C/EPC C1G2 协议标准
输出功率	0-30dBm 软件可调，步进间隔 1dBm
读卡距离	大于 8m（与标签性能及功率设置有关）
输出入接口	4 路 GPIO 接口（2 输入 2 输出）
功　　耗	待机电流小于 60mA，峰值电流小于 1500mA
标签缓存区	1000 张标签@96 bit EPC
标签 RSSI	支持
供电方式	标配 9V 适配器供电（支持 DC9V~24V 供电）



安装方式	万向/L 支架可选
增　　益	8dbi
盘存标签峰值速度	>600 张/秒
工作温度	-45℃~+65℃
储存温度	-35℃~+85℃

通讯接口	RS232 串口通讯（默认波特率：57600；数据位：8；停止位：1；奇偶校验：无；流控制：无）； RS485 通讯（默认波特率：57600；数据位：8；停止位：1；奇偶校验：无；流控制：无）； TCP 通讯: IP，TCP，UDP，DHCP，DNS，HTTP Server/Client，ARP, BOOTP, AutoIP, ICMP， Web socket, Telnet, FTP,TFTP, uPNP, NTP, SNMP,Modbus TCP
二次开发	支持二次开发； 提供上位机演示程序源码； 支持 C#,JAVA,C++，Android； 支持安卓 USB-OTG 通讯； 提供 SDK：Android,C#,Java，VC

典型应用

- 生产管理与控制
- 图书管理
- 交通运输
- 供应链管理
- 智能货架
- 防盗应用
- 物流运输和仓储管理
- 物品追踪
- 电子门票管理
- 动物识别管理
- 邮政
- 门禁控制
- 医疗/药品管理
- 自动售货机

安装尺寸

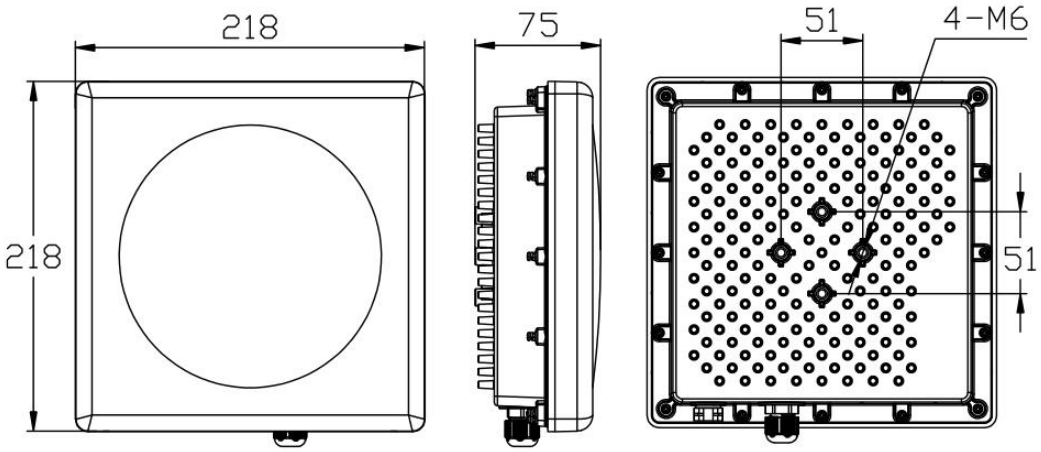

安装示意

