



Mini 高性能一体式读写器

DF9152-3D

DF9152-3D 产品具有多协议兼容、读取速率快、多标签识读、工业级设计等优点，可广泛的应用于各种 RFID 系统中:

DF9152-网口接头



1、物流和仓储管理

物品流动与仓储管理以及邮件、包裹、运输行李等的流动管理。

2、智能停车场管理

停车场的管理与收费自动化。

3、生产线管理

生产工序定点的识别。

4、产品防伪检测

利用标签内存储器写保护功能，对产　品真伪进行鉴别。

DF9152-串口接头



5、其它领域

在俱乐部管理、图书馆、学生学籍、消费管理、考勤管理、就餐管理、　泳池管理等系统都得到了广泛的使用。

性能指标

型　　号	LX-DC9152-3D 高性能一体式读写器
尺　　寸	80*92.5*40mm
工作频率	902MHz～928MHz(865~868MHz 可选)
支持协议	支持 ISO18000-6C/EPC C1G2 协议标准
输出功率	18-26dBm 软件可调，步进间隔 1dB
读卡距离	0-3m（与标签性能及功率设置有关）
功　　耗	待机电流小于 40mA，峰值电流小于 300mA
标签缓存区	200 张标签@96 bit EPC
标签 RSSI	支持
供电方式	标配 9V 适配器供电(支持 DC9V~24V 供电)
接收灵敏度	<-70dBm



盘存标签峰值速度	>50 张/秒
工作温度	-45℃~+65℃
储存温度	-35℃~+85℃

通讯接口	RS232 串口通讯(默认波特率：57600；数据位：8；停止位：1；奇偶校验：无；流控制：无）； RS485 通讯（默认波特率：57600；数据位：8；停止位：1；奇偶校验：无；流控制：无）； TCP 通讯： IP，TCP，UDP，DHCP，DNS，HTTP Server/Client，ARP, BOOTP, AutoIP, ICMP，Web socket, Telnet, FTP,TFTP, uPNP, NTP, SNMP,Modbus TCP
二次开发	支持二次开发； 提供上位机演示程序源码； 支持 C#,JAVA,C++，Android； 支持安卓 USB-OTG 通讯； 提供 SDK：Android,C#,Java，VC

安装尺寸

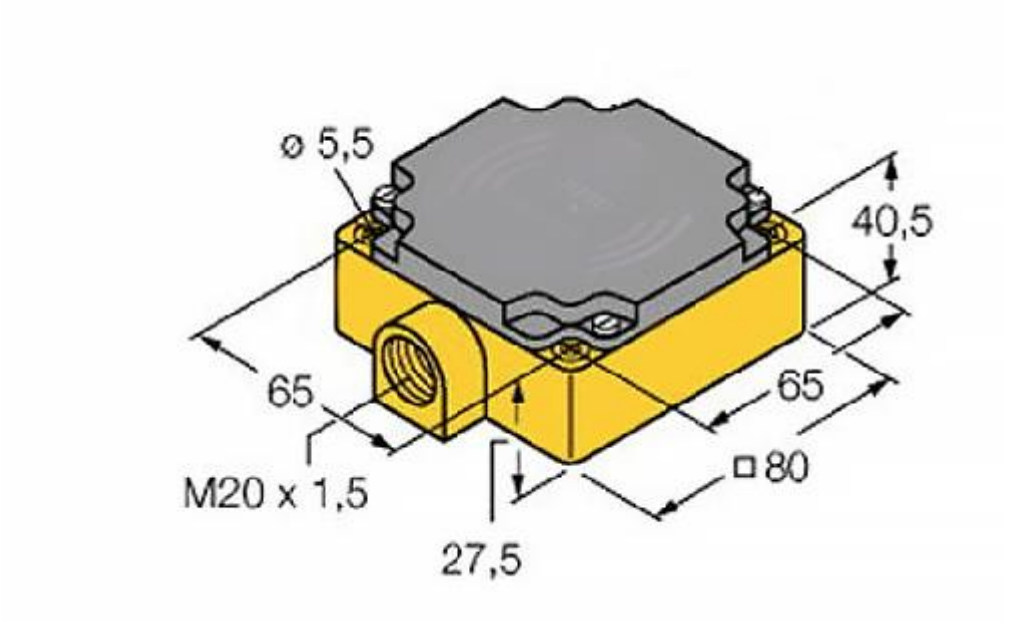

产品展示



